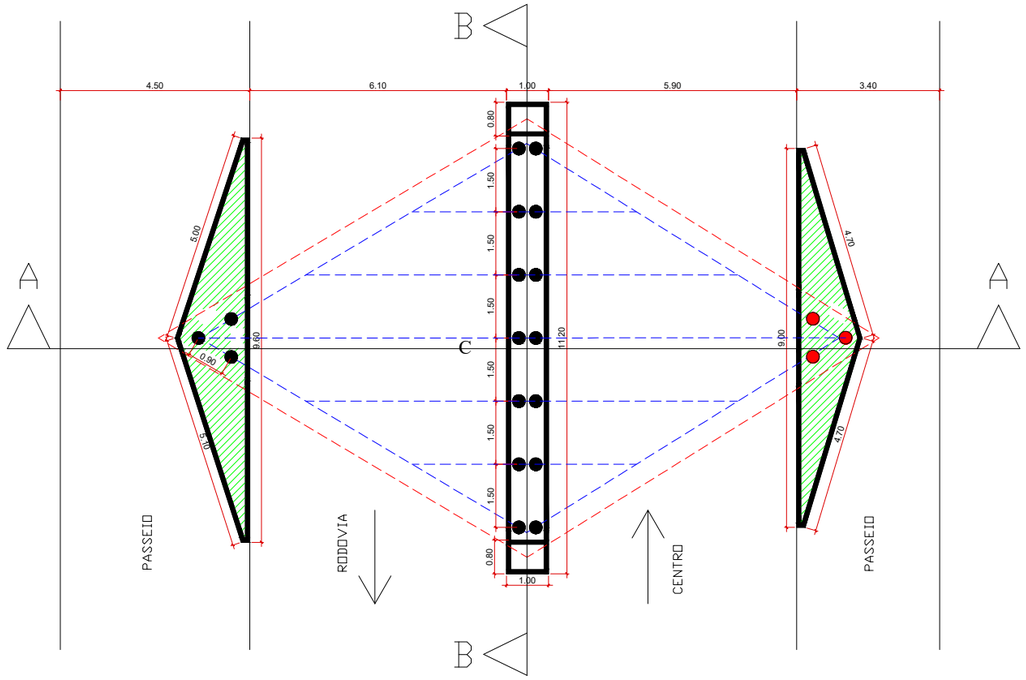

CORTE AA

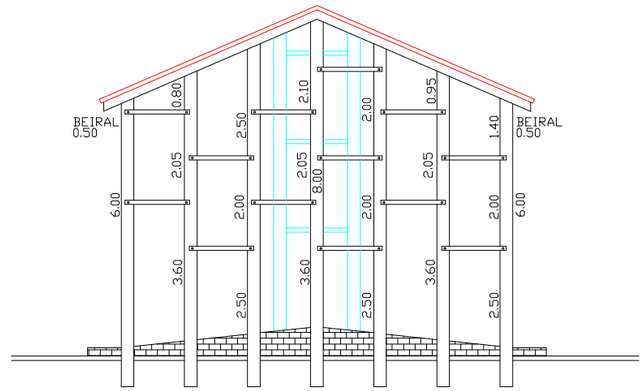

LEGENDA

- GRAMA
- PILAR A SER TROCADO

CORTE BB

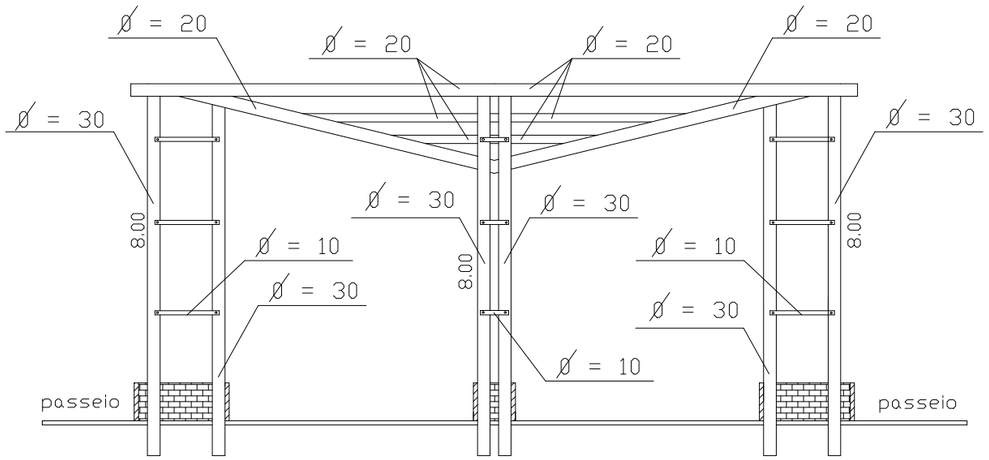

PROJEÇÃO DO TELHADO

TOTAL = 71,55 m²
TOTAL CALHA = 36,48 m

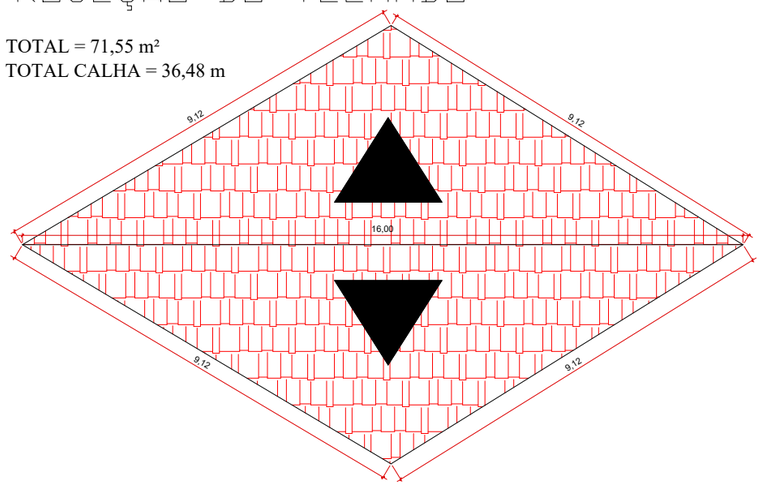

TOTAL TIJOLO = 26,00 m²

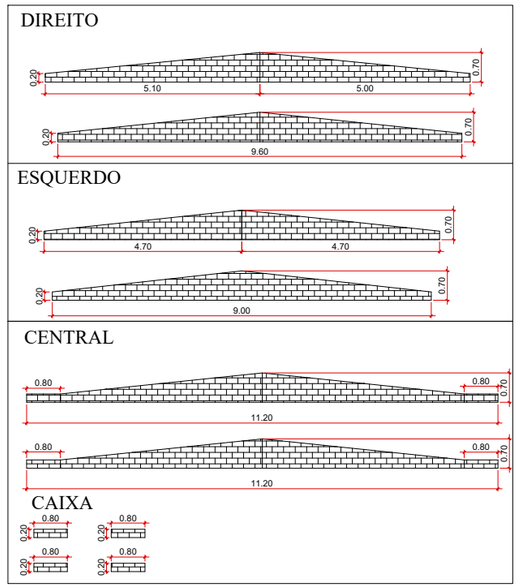

FACHADA

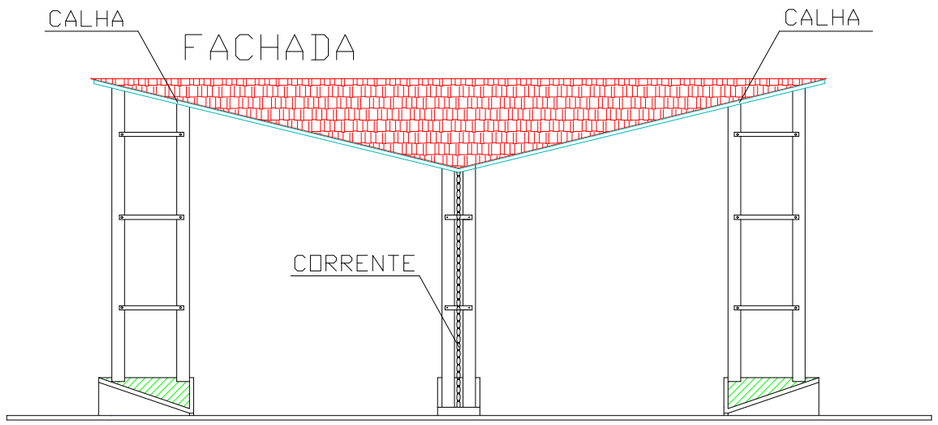

DADOS P/ PLOT	
Escala	1:1
Layer	Penas
COR N	Espessuras Pelo de Tinta
1	0,15
2	0,6
3	0,3
4	0,12
5	0,4
6	0,8
7	0,2
8	0,2
9	0,2
10	0,2
11	–
12	–
13	–
14	–
15	–

PREFEITURA MUNICIPAL DE PEDRO DE TOLEDO
Departamento de Obras e Serviços Municipais

Assunto	REVITALIZAÇÃO DO PORTAL	FOLHA 1/2
Cliente	PREFEITURA MUNICIPAL DE PEDRO DE TOLEDO	
Local	AVENIDA SÃO JOSÉ	Cidade / Estado: PEDRO DE TOLEDO / SP

Engª Luiz Carlos Lopes Alexandre Junior
CREASP 5061979785